INSTRUCCIONES DE MONTAJE

Patas de mesa

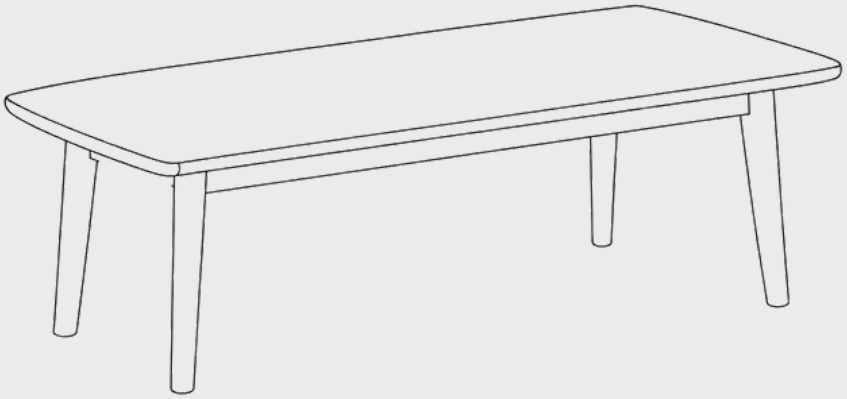

INSTRUCCIONES DE MONTAJE

Patas de mesa

CONTENIDO DE LA CAJA:

1. 8 × Arandelas
2. 8 × Tuerca

A. 4 x Patas
B. Tablero

1

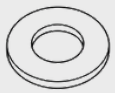

2

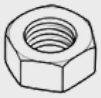

A



B

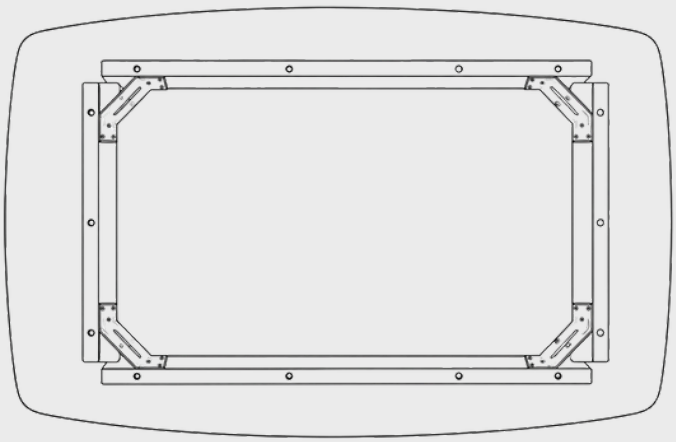

MONTAJE EN 4 PASOS:

1. Protege el tablero

Coloca el tablero (B) boca abajo sobre una superficie plana, limpia y protegida para evitar arañazos o desperfectos. Comprueba que las escuadras metálicas de fijación estén correctamente instaladas.

2. Coloca las patas

Sitúa cada pata (A) en su esquina correspondiente, haciendo coincidir los dos espárragos roscados de la pata con los orificios de la escuadra metálica. Introduce los espárragos a través de los orificios hasta que la pata quede correctamente posicionada.

INSTRUCCIONES DE MONTAJE

Patas de mesa

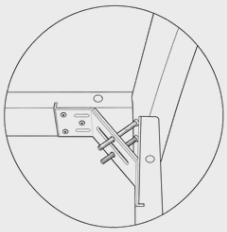

3. Coloca las arandelas y las tuercas

Introduce una arandela (1) en cada espárrago roscado y, a continuación, enrosca una tuerca (2) manualmente. Repite el proceso en las cuatro patas, utilizando dos arandelas y dos tuercas por pata.

4. Aprieta y coloca la mesa

Una vez colocadas y alineadas todas las patas, aprieta firmemente las ocho tuercas (2), asegurándote de que las patas queden bien sujetas y estables.

Con la ayuda de otra persona, gira la mesa con cuidado, evitando apoyar su peso sobre las patas durante el giro, y colócala en su posición definitiva.

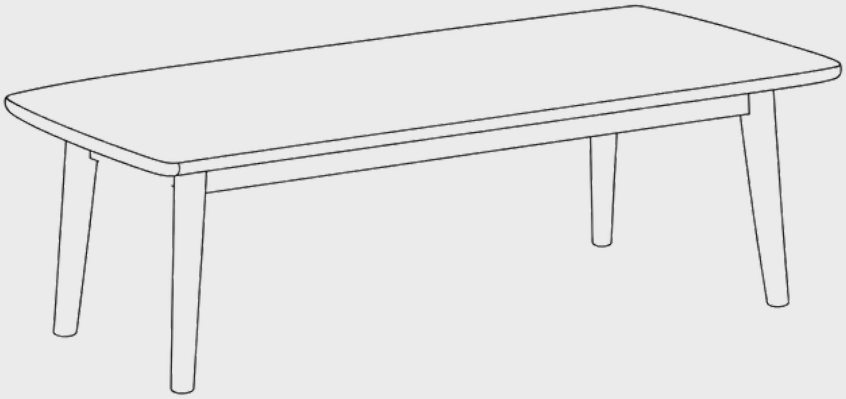

Bibar

HOME